DIENST VAN DE
KWARTIERMEESTER GENERAAL 's-Gravenhage, oktober 1974

TB - RCA - 033/0

(Behoudt zijn waarde bij mobilisatie)

Onderwerp: INBOUW (DAF 66 YA)

DOEL: Het geven van richtlijnen voor de inbouw van de installatie-uitrusting, electronisch materieel en de radio-installaties in de Vrachtauto DAF ½-ton type 66 YA.

REFERTE: Nvt.

VERVALLEN: Nvt.

BIJLAGEN: 10 tekeningen van KMG.

UITVOERING: De gebruikende eenheid (2e echelon).

KENNISNAME: Commandanten van eenheden, die bovengenoemd voertuig in gebruik en/of beheer hebben.

VERZENDLIJST: B + X

Bovendien:
MVA 2 (t.b.v. Hfd Bur Doc) 10 exemplaren extra





INSTRUCTIE

Inleiding

1. De DAF 66 YA kan uitgerust worden met een van de volgende radio-installaties: FM 1520 (8 km-inst)
FM 1530 (30 km-inst)
FM 1512 (3+8 km-inst)
FM 1523 (8+30 km-inst)
Het getal 15 is het codenummer van het voertuig, terwijl de volgende 2 cijfers betrekking hebben op de in gebruik zijnde radio-installatie.
Alvorens tot de montage over te gaan dient de linker (achter)stoel naar voren te worden geklapt en moeten de vier bouten, die dan zichtbaar worden, uit de grondplaat worden geschroefd.
De installatie kan dan op 2 manieren geplaatst worden, afhankelijk van de bezetting van het voertuig (zie figuur 2).

Inbouw

2. Algemeen
a. Figuur 1 geeft de kabelloop en de plaats van de installatie-uitrusting aan.
b. De montage van de steunen aan het rek MT-4195 en de montageplaten op het rek zijn aangegeven in figuur 3.
c. Figuur 4 geeft de montage aan van de antennedraagsteunen en de antenne-eenheid RF-3620.
d. De bevestiging van de tuidraden wordt aangegeven in figuur 5.
e. De montage van het rek MT-3620 op de montageplaat en de radio-installatie op het rek is aangegeven in figuur 6.
f. De opbouw van de radio-installaties is aangegeven in de figuren 7 t/m 10.

3. Inbouw van de radio-installatie FM 1520 (8 km-inst)
De benodigde installatie-uitrusting, elektronisch materieel MX-4315 en de basiseenheden, waaruit de radio-installatie FM 1520 is samengesteld, zijn opgenomen in de OTAS.

3.1 Radio-installatie
(1) Monteer het rek MT-4195 d.m.v. de steunen op de grondplaat van het voertuig m.b.v. de 4 bouten, die in de grondplaat zijn aangebracht (figuur 3, detail B).
(2) Monteer op het rek de montageplaat (figuur 3, pos 3).
(3) Monteer links op het rek de montagestrip voor de MT-3622 volgens figuur 3, detail A en figuur 1, pos 7B en monteer op deze strip de montageplaat MT-3622 volgens figuur 3, detail A, pos 5.
(4) Monteer de antennedraagsteun links achter op het voertuig d.m.v. de bouten, die in het voertuig zijn aangebracht (figuur 4, detail A) en plaats hierop de houder, antenne-eenheid (langste zijde in de rijrichting).
(5) Plaats de antenne-eenheid RF-3620op de houder en bevestig deze m.b.v. de kanteelmoer op de houder. Vergrendel de kanteelmoer d.m.v. de borgschroef.
(6) Sluit de antennekabel CG-3602 aan op de RF-3620 en voer deze kabel tussen het dekzeil en de achterwand in het voertuig en langs de binnenzijde van de linker-



Y-cie.nl

zijwand naar het draagrek (figuur 1, pos 2).
(7) Monteer de doorverbindingsdoos JB-3620 op de MT-3622 d.m.v. de snelsluiting.
(8) Monteer het rek MT-3620 volgens figuur 6 op de montageplaat.
(9) Stel de radio-installatie FM 1520 (8 km-inst) samen volgens figuur 7 en plaats deze los op het rek MT-3620.
(10) Sluit de coax- en stuurkabels van de JB-3620 volgens figuur 7C aan op de doorverbindingsdoos JB-3600.
(11) Schuif de radio-installatie in de juiste positie op de MT-3620 en vergrendel deze.
(12) Sluit de voedingskabel CX-3600 (figuur 1, pos 6) aan tussen de voedingsdoos en de radio-installatie (fig 7B).

4. Inbouw van de radio-installatie FM 1530 (30 km-inst)
De benodigde installatie-uitrusting, elektronisch materieel MX-4315 en de basiseenheden, waaruit de radio-installatie FM-1530 is samengesteld, zijn opgenomen in de OTAS.

4.1 Radio-installatie
(1) Voer de handelingen uit genoemd in punt 3.1 onder (1) t/m (8).
(2) Stel de radio-installatie FM 1530 samen volgens figuur 9 en plaats deze los op de MT-3620.
(3) Sluit de coax- en stuurkabels van de JB-3620 aan op de versterker AM-3600 volgens figuur 9C.
(4) Schuif de radio-installatie in de juiste positie op de MT-3620 en vergrendel deze.
(5) Sluit de voedingskabel CX-3600 (figuur 1, pos 6) aan tussen de voedingsdoos en de radio-installatie (fig 9B).

5. Inbouw van de radio-installatie FM 1512 (3+8 km-inst)
De benodigde installatie-uitrusting, elektronisch materieel MX-4316 en de basiseenheden, waaruit de radio-installatie FM 1512 is samengesteld, zijn opgenomen in de OTAS.

5.1 Radio-installatie
(1) Voer de handelingen uit genoemd in punt 3.1 onder (1) t/m (8).
(2) Monteer het 2e antennedraagstuk d.m.v. de 4 bouten rechts achter op het voertuig en plaats hierop de houder, antenne-eenheid (figuur 4, pos 5).
(3) Plaats de antenne-afstemeenheid RF-3610 op de houder, antenne-eenheid en bevestig deze m.b.v. de kanteelmoer op de houder. Vergrendel de kanteelmoer d.m.v. de borgschroef (figuur 4, pos 4 t/m 6).
Bevestig de coaxkabel CG-3623 aan de antenneafstemeenheid en ga na of de RF-3610 is ingesteld op de RT-3600.
(4) Voer de coaxkabel tussen dekzeil en achterwand in het voertuig en langs de binnenzijde van de achterwand en linkerzijwand naar de installatie (figuur 1, pos 3).
(5) Stel de radio-installatie FM 1512 (3+8 km-inst) samen volgens figuur 8 en plaats deze los op de MT-3620.
(6) Sluit de coax- en stuurkabels van de JB-3620 aan op de onderste JB-3600 en de coaxkabel CG-3623 op de bovenste JB-3600 volgens figuur 8C.
(7) Schuif en vergrendel de radio-installatie in de juiste positie op de MT-3620.
(8) Sluit de luidspreker LS-3621 aan op de IC-3620.
(9) Sluit de IC-3620 m.b.v. de voedingskabel CX-3600 aan op de voedingsdoos (figuur 1, pos 6).
N.B. Het teveel aan kabellengten oprollen en onder het rek leggen.





6. Inbouw van de radio-installatie FM 1523 (8+30 km-inst)
De benodigde installatie-uitrusting, elektronisch materieel MX-4317 en de basiseenheden, waaruit de radio-installatie FM 1523 is samengesteld, zijn opgenomen in de OTAS.

6.1 Radio-installatie
(1) Voer de handelingen uit genoemd in punt 3.1 onder (1) t/m (8).
(2) Monteer de tweede antennedraagsteun d.m.v. de 4 bouten rechts achter op het voertuig en plaats hierop de houder, antenne-eenheid (figuur 4, pos 5).
(3) Monteer rechts op het rek MT-4195 de montagestrip voor de MT-3622 volgens figuur 3, detail A en figuur 1, pos 7A en monteer de montageplaat op de strip.
(4) Plaats de RF-3620 op de rechter houder antenne-eenheid en bevestig deze op de houder d.m.v. de kanteelmoer. Vergrendel de kanteelmoer d.m.v. de borgschroef (figuur 4, pos 8).
(5) Bevestig de antennekabel CG-3603 aan de antenneafstemeenheid RF-3620 en voer deze tussen dekzeil en achterwand in het voertuig en langs de binnenzijde van de achterwand en linkerzijwand naar de installatie (figuur 1, pos 3).
(6) Monteer de tweede doorverbindingsdoos JB-3620 op de rechter MT-3622 d.m.v. de snelsluiting (figuur 1, pos 7A).
(7) Bevestig de antennekabel CG-3603 op de rechter JB-3600 (figuur 1, pos 7A).
(8) Stel de radio-installatie FM 1523 (8+30 km-inst) samen volgens figuur 10 en plaats deze los op de MT-3620.
(9) Sluit de coax- en stuurkabels van de linker JB-3620 (figuur 1, pos 7B) aan op de JB-3600 en de overeenkomstige kabels van de rechter JB-3620 (figuur 1, pos 7A) op de AM-3600 (figuur 10C).
(10) Schuif de radio-installatie in de juiste positie op de MT-3620 en vergrendel deze.
(11) Sluit de voedingskabel CX-3600 (figuur 1, pos 6) aan tussen de radio-installatie en de voedingsdoos (figuur 10B)

Uitbouw

7. De uitbouw van de installaties geschiedt in omgekeerde volgorde als de inbouw.
N.B. Schroef de bouten met ringen voor bevestiging van draagstuk, antenne en draagrek, radio-installatie weer terug in het voertuig.



V-cie.nl

Tuiregeling 8. Bij gebruik van het voertuig met radio op de openbare weg moeten de antennes naar voren getuid worden, zodanig dat het hoogste punt van de antenne zich niet meer dan 3 meter boven het wegdek bevindt (figuur 5).

DE KWARTIERMEESTER GENERAAL
voor deze
HET HOOFD VAN DE
MATERIEELVOORZIENINGSAFDELING 2
De Lt-Kol van de Technische Staf

Ir A.K. van der Stal. w.h.

Y-cie.nl

Y-cie.nl

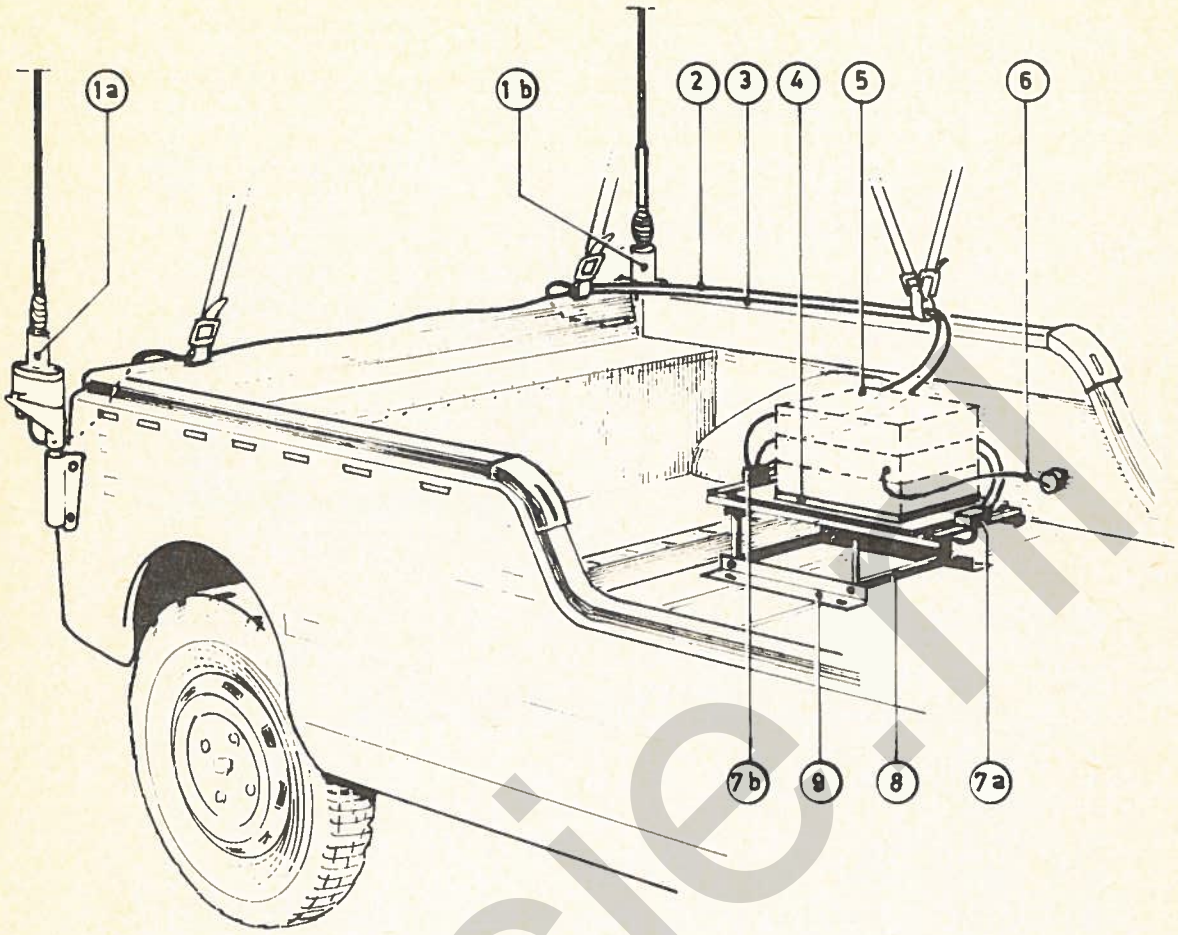


| | |
|---|---|
| 1 a | Antenne-afstemeenheid RF-3610 c.q. antenne-eenheid RF-3620 |
| 1 b | Antenne-eenheid RF-3620 |
| 2 | 2 m. antennekabel CG-3602 |
| 3 | 3 m. antennekabel CG-3603 c.q. coax-kabel CG-3623 |
| 4 | Rek MT-3620 op MT-4195 |
| 5 | Radio-installatie |
| 6 | 2 m. voedingskabel CX-3600 |
| 7 (a,b) | Doorverb. doos JB-3620 op MT-3622 |
| 8 | Rek MT-4195 |
| 9 | Steun |

Fig. 1 KABELLOOP RADIO-INSTALLATIE in DAF 66 YA

Y-cie.nl

RIJRICHTING

Bovenaanzicht

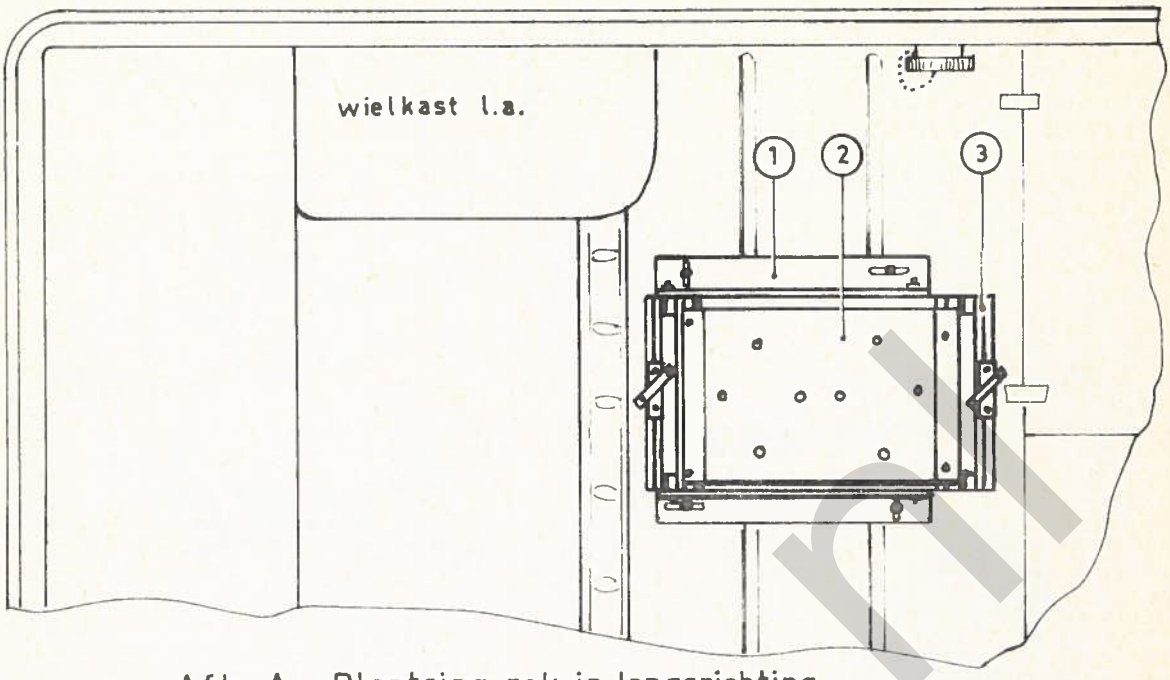


Afb. A. Plaatsing rek in langsrichting

| Pos nr. | Artikel |
|---|---|
| 1 | Steun |
| 2 | Montageplaat |
| 3 | Rek MT-4195 |

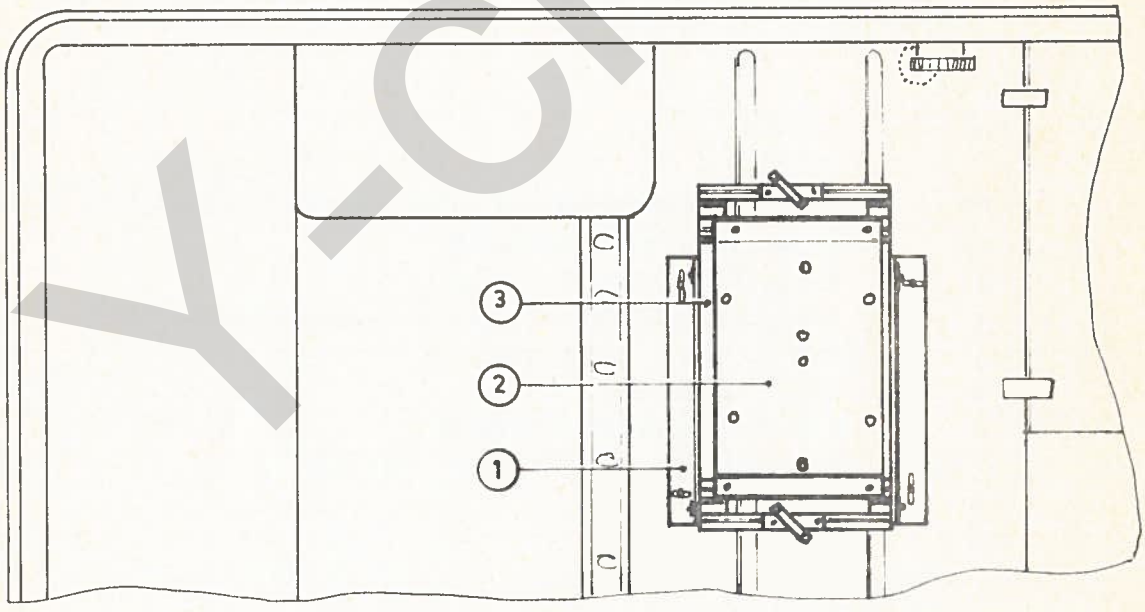


Afb. B. Plaatsing rek in dwarsrichting

Fig. 2 PLAATSING REK MT-4195 in DAF 66 YA

Y-cie.nl

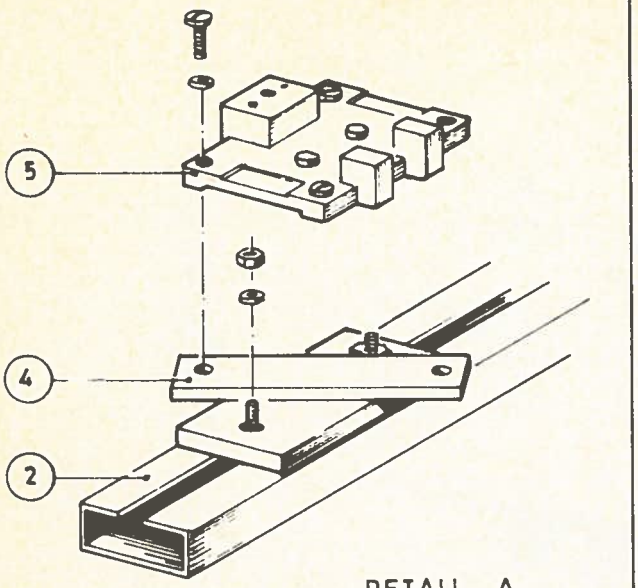


DETAIL A

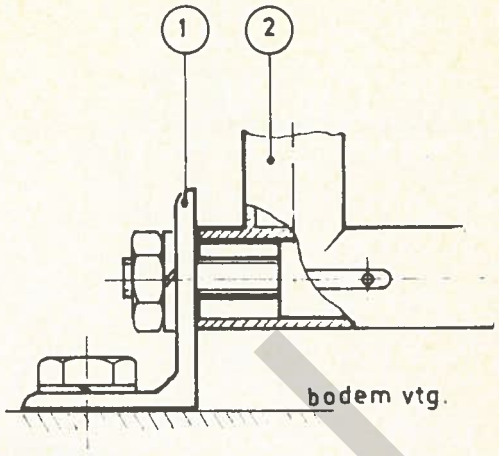


DETAIL B

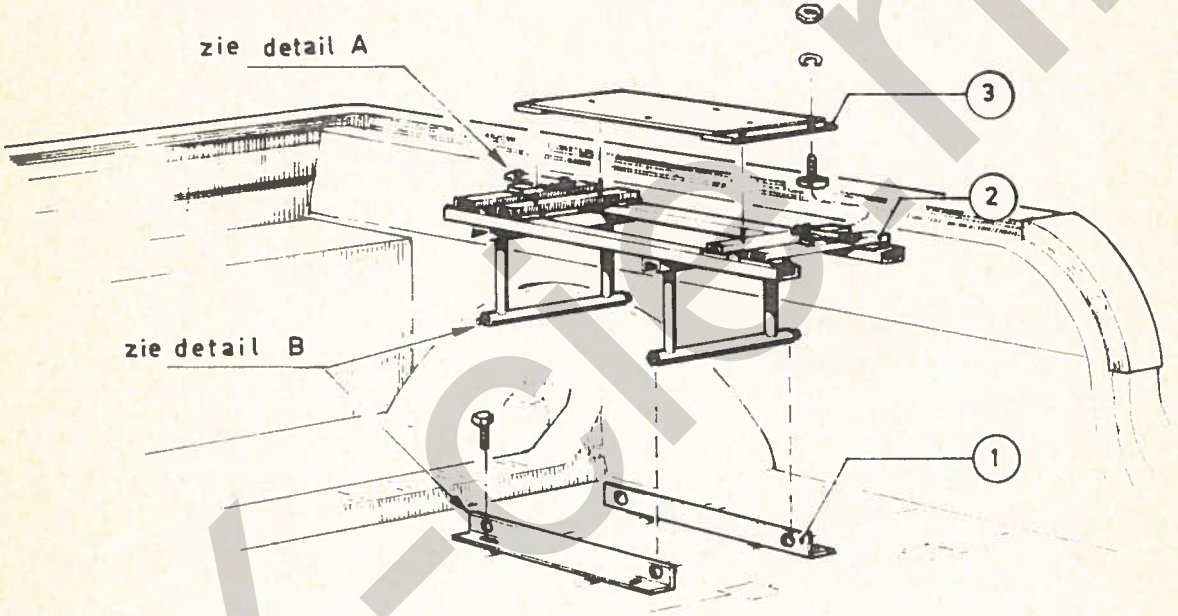


| Pos nr. | Artikel |
|---|---|
| 1 | Steun |
| 2 | Rek, elektr. mat. MT-4195 |
| 3 | Montageplaat |
| 4 | Montagestrip voor MT-3622 |
| 5 | Montageplaat MT-3622 |

Fig.3 AANBRENGEN VAN MONTAGEPLAAT OP REK MT-4195 in DAF 66 YA



Y-ion

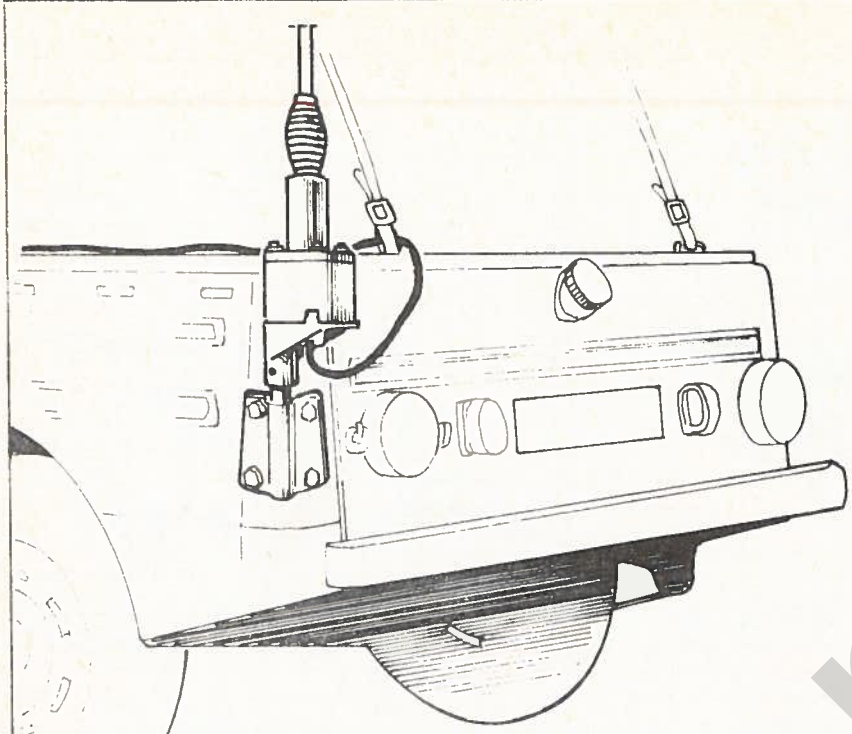

Zie detail A.

Situatie links achter.

Eventuele plaatsing rechts identiek uitvoeren

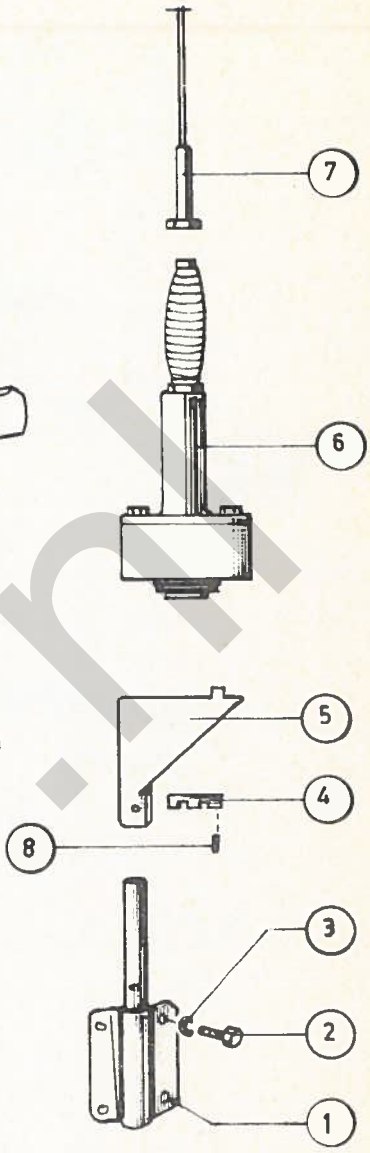


DETAIL A

| Pos. nr. | Artikel |
|---|---|
| 1 | Draagstuk, antenne |
| 2 | Bout, M8 |
| 3 | Veerring |
| 4 | Kanteelmoer |
| 5 | Houder antenne-eenheid |
| 6 | Antenne-eenheid RF-3620 |
| 7 | Antenne |
| 8 | Borgschroef |

Fig.4 MONTAGE v.d. ANTENNE-EENHEID RF-3620 in DAF 66 YA



Y-cie.nl

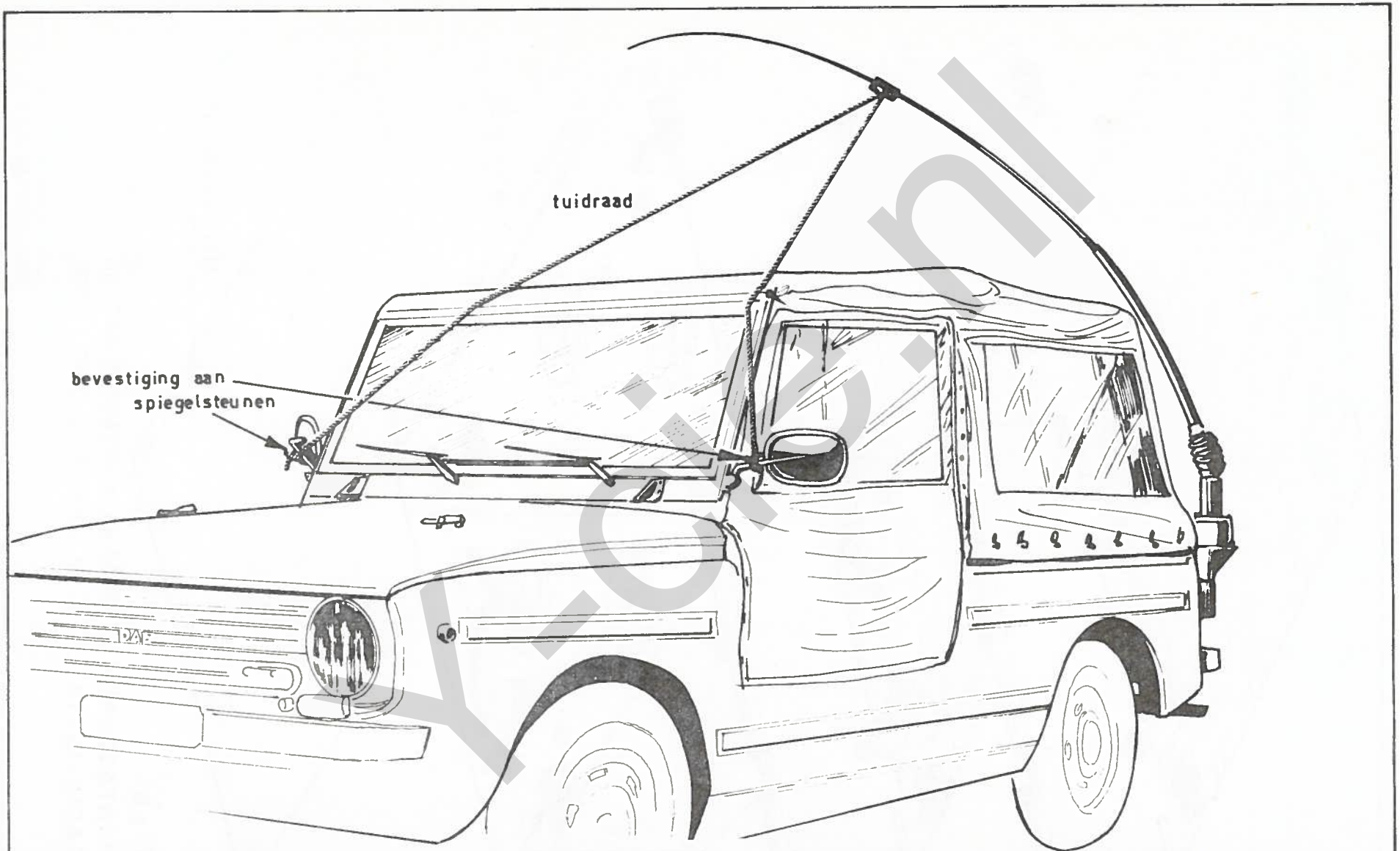


Fig.5 BEVESTIGING TUIDRAAD v. ANTENNE TIJDENS VERVOER, op DAF 66 YA.

KMG-5975.86 blad 5 (10)

Y-oi.nl

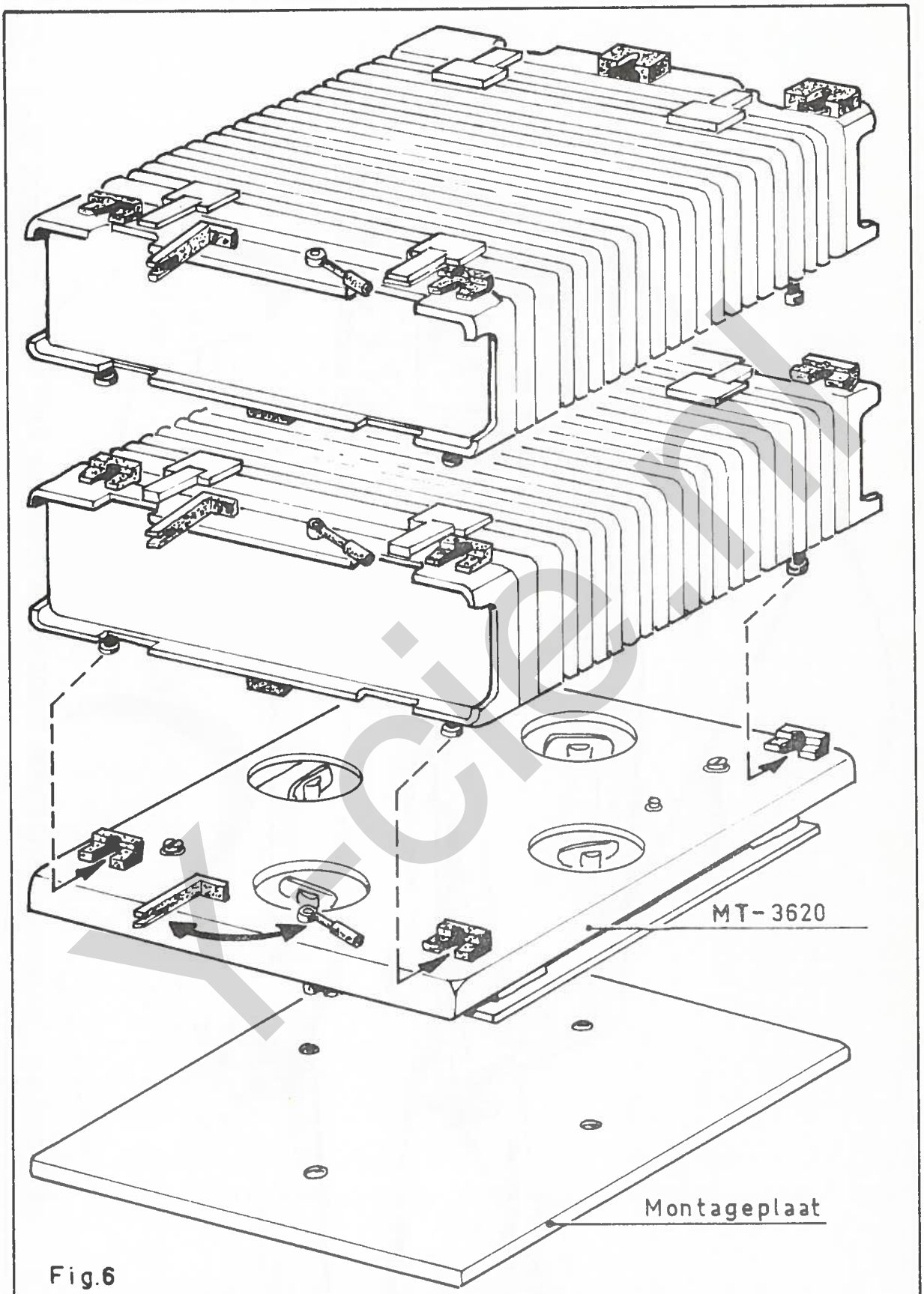


Fig.6
MONTAGE v. REK MT-3620 op MONTAGEPLAAT en
RADIO-INSTALLATIE op het REK in DAF 66 YA

A. DWARS - DOORSNEDE

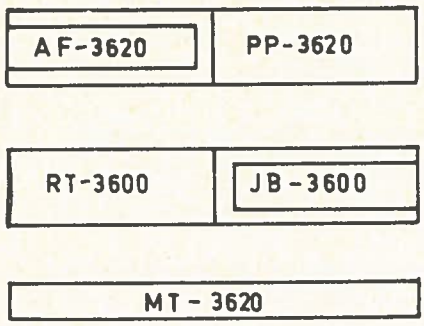


B. VOOR-AANZICHT

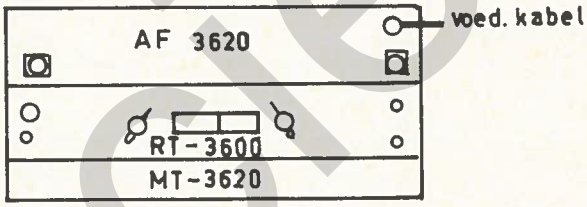


C. ACHTER-AANZICHT

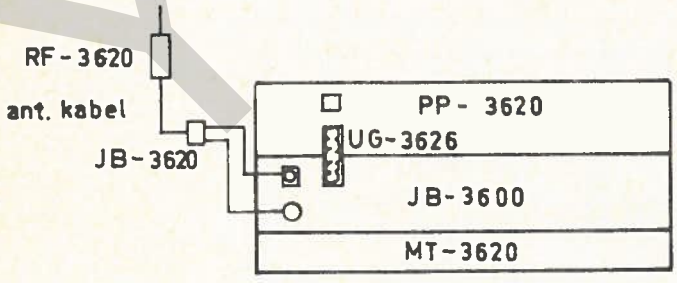


Fig. 7 MONTAGE VAN EEN 8 KM RADIO INSTALLATIE in DAF 66 YA



y-oie.nl

A.

DWARS - DOORSNEDE

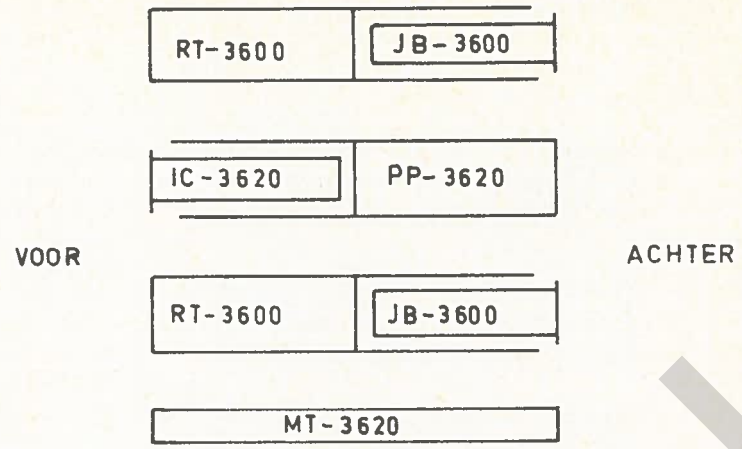


B.

VOOR - AANZICHT

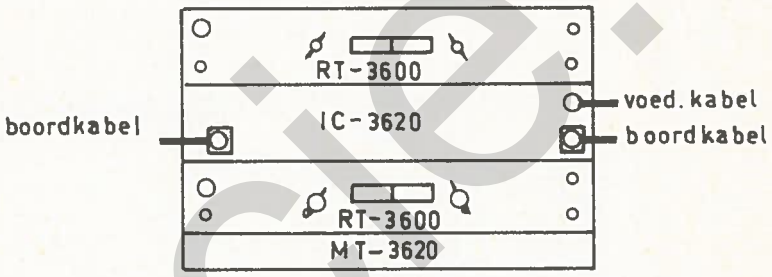


C.

ACHTER - AANZICHT

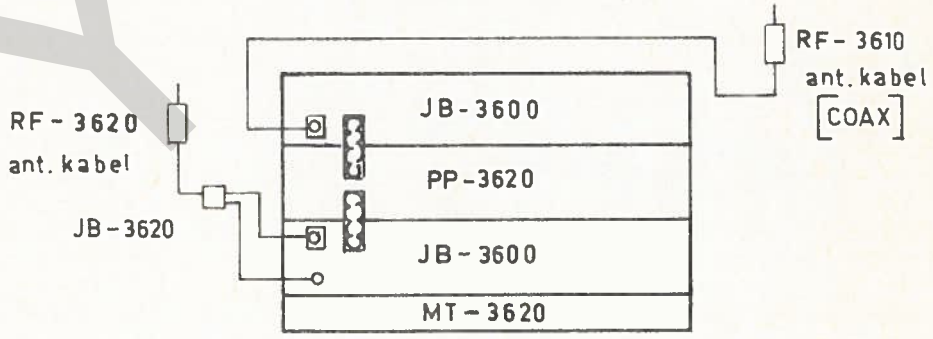


Fig.8 MONTAGE VAN EEN 3+8 KM RADIO-INSTALLATIE in DAF 66 YA



Y-oie.nl

A. DWARS-DOORSNEDE

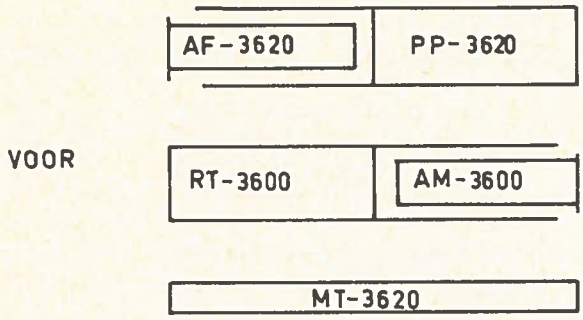


B. VOOR-AANZICHT

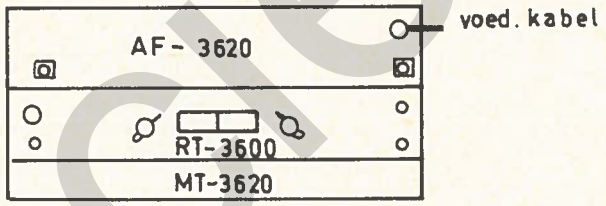


C. ACHTER-AANZICHT

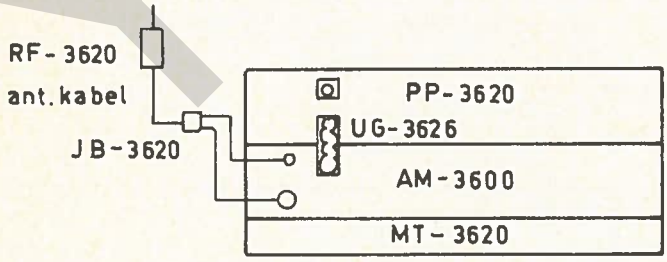


Fig.9 MONTAGE VAN EEN 30 KM RADIO-INSTALLATIE in DAF 66 YA



y-oie.nl

A. DWARS-DOORSNEDE

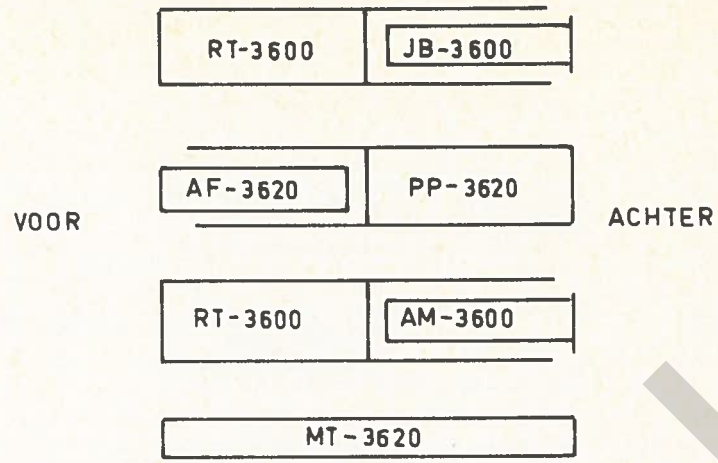


B. VOOR - AANZICHT

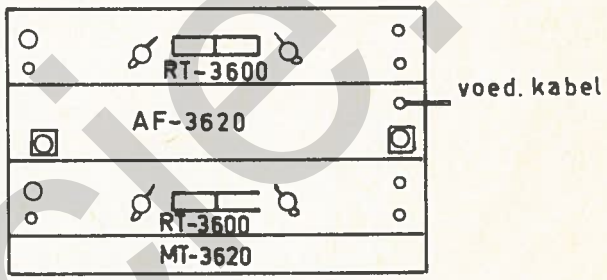


C. ACHTER-AANZICHT

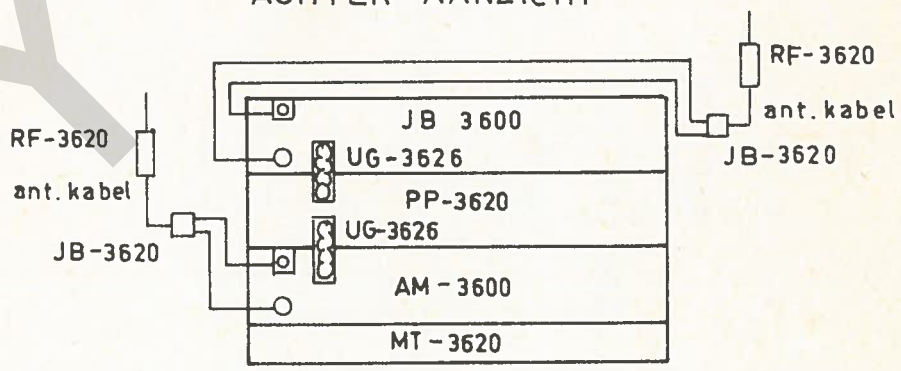


Fig 10 MONTAGE VAN EEN 8+30 KM RADIO-INSTALLATIE in DAF 66 YA



Y-cie.nl